ԲԱՑՎԱԾՔՆԵՐԻ ՈՒԺԵՂԱՑՈՒՄԸ ՄԵՏԱՂԱԿԱՆ ՊԱՀԱՆԳՆԵՐՈՎ

Բ - 4

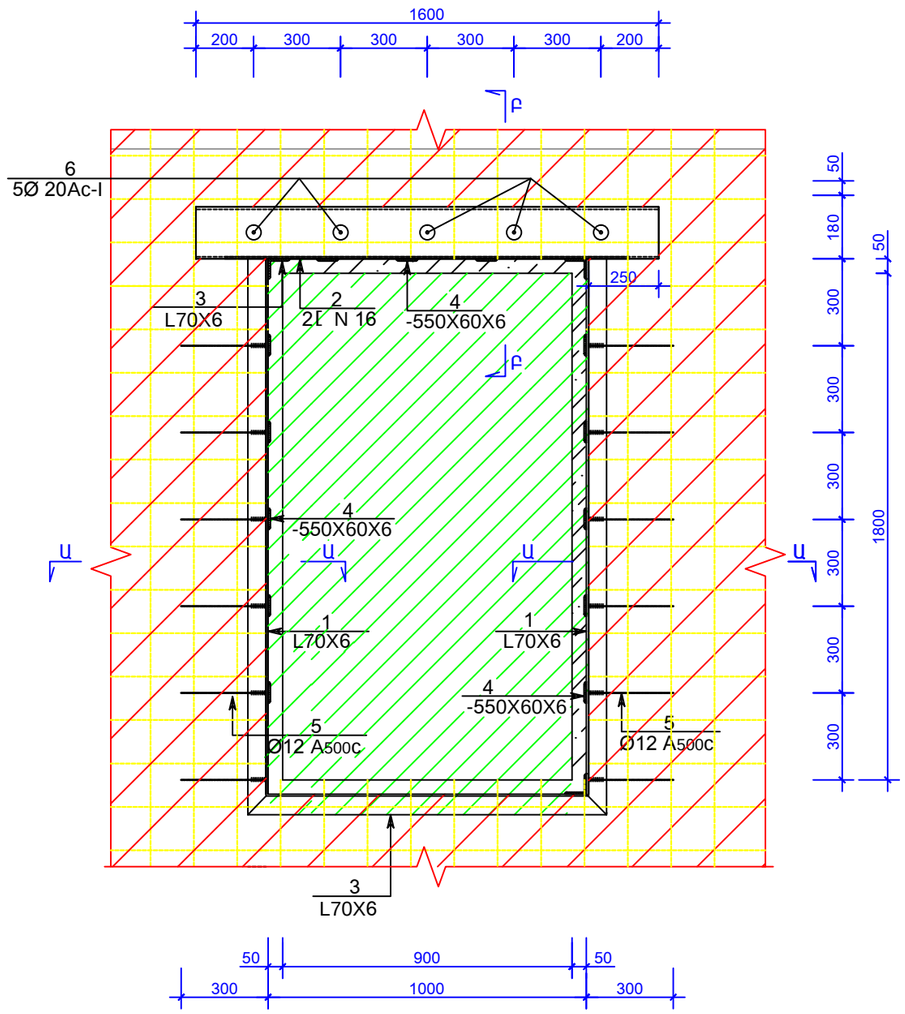

ԿՏՐՎԱԾՔ Ա - Ա

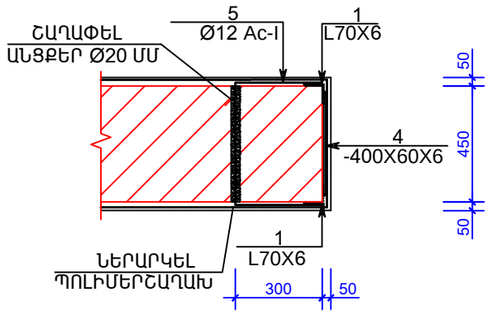

ԿՏՐՎԱԾՔ Բ - Բ

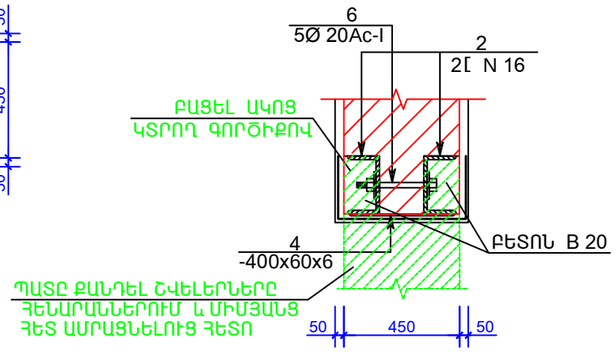

ՆՅՈՒԹԵՐԻ ԾԱԽՍԻ ՄԱՍՆԱԳԻՐ

ԴԻՐՔ	ՆՇԱՆԱԿՈՒՄ	ԱՆՎԱՆՈՒՄ		ՔԱՆԱԿ ՀԱՏ	ԷԼԵՄԵՆՏԻ ՔԱՇԸ	ԷԼԵՄ.ՔԱՇԸ ԿԳ	
		Բ - 4 (1ՀԱՏ)					ԱՆՑՈՒՆ.L 73.0,ՇԵՐՏԱՊ. -18.0 ՇՎԵԼԵՐ՝ [46.0;ԱՄՐԱՆ՝ Ac-I 18.0
1		L 70x70x6	L = 1900 ՄՄ.	4	12.50ԿԳ.	50.0	
2		[16	L = 1600 ՄՄ.	2	23.0ԿԳ.	46.0	
3		L 70x70x6	L =400 ՄՄ.	4	2.50ԿԳ.	10.0	
4		- 60 x 6	L = 400 ՄՄ.	15	1.20ԿԳ.	18.0	
5		Φ 12Ac-I	L = 1100 ՄՄ.	12	1.00ԿԳ.	12.0	
6		Φ 20 Ac-I	L = 500 ՄՄ.	5	1.20ԿԳ.	6.0	
7		L 70x70x6	L =1000 ՄՄ.	2	6.50ԿԳ.	13.0	
	ԲԵՏՈՆ B 20 V =0.20Մ³						
	ՊՈԼԻՄԵՐՇԱՂԱԽԻ ՆԵՐԱՐԿՈՒՄ V = 0.0025 Մ³						
	ՇԱՂԱՓԵ ԱՆՑՔԵՐ Ø20ՄՄ,L = 400ՄՄ,n =17ՀԱՏ						

ՔԱՆԴՎՈՂ ՀԱՏՎԱԾՆԵՐ V = 0.90Մ³

ԴԻՐՔ	ԷՍՔԻԶ
5	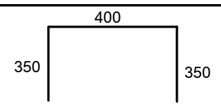

ı Í	Մ.Հուսնյան		TSH-14 ԱՆՈՒՇԱՎԱՆԻ ՄԱՆԿԱՊԱՐՏԵԶԻ ՎԵՐԱԿԱՌՈՒՑՈՒՄ			
Æ	Ն.Ստեփանյան					
´ ´ Ø	Հ.Կարապետյան		È È		È	È È
Ë Ø	Ն.Ստեփանյան				Կ - 18	42
			ԲԱՑՎԱԾՔ Բ - 1	ՄԱՌԱ ԵՎ ԴՈՒՍՏՐԵՐ» ՍՊԸ		